DVORIŠNA VRATA 1250/1164

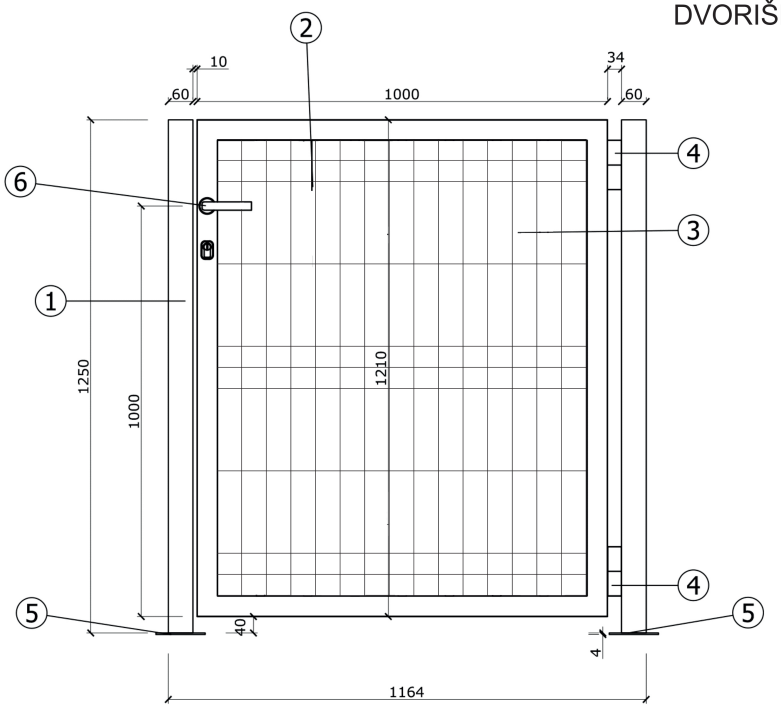

1. STUP 60 X60 X1,5mm ..... 2 kom
2. OKVIR 50 x 30x 1,5 mm ..... 1 kom
3. MREŽA 50 x 200x 4 mm ..... 1 kom
4. PANTE ø 34 mm ..... 2 kom
5. PLOČICA - zavarena za stup sa 5 rupa, 120x120x4 mm ..... 2 kom
6. KVAKA I BRAVA sa cilindrom ..... 1 kom